GWIDA GĦAL MIN IĦADDEM DWAR IL-KONTROLL TAL-ESPONIMENT GĦALL-RCS FIL-POST TAX-XOGĦOL

PRATTIKI TAJBIN GĦALL-MILI AWTOMATIZZAT TA' BOROŻ ŻGĦAR

Din l-attività tkopri l-operazzjonijiet tal-mili tal-boroż għal boroż żgħar (2.5kg-50kg) bi prodotti xotti li fihom is-silika kristallina. Din l-iskeda hija rilevanti biss għall-mili awtomatizzat tal-boroż bi dqiq, trab fin u trab. Għall-mili awtomatizzat, it-teknoloġija "iffurma imla ssiġilla" tippermetti l-kontroll effettiv tal-ġenerazzjoni ta' trab fl-arja waqt il-mili tal-boroż b'sustanzi forma ta' trab.
Il-mili tal-boroż bi prodotti eħxen huwa kopert mill-iskeda **2.2.30a**, u l-mili tal-boroż mhux awtomatizzat bi dqiq, trab fin u trab huwa kopert b'**2.2.30b**.

AĊĊESS

Illimita l-aċċess għaż-żona tax-xogħol għal persunal awtorizzat biss.

DISINN U TAGĦMIR

- Ara li l-boroż u t-tagħmir tal-mili tal-boroż huma adatti għall-iskop. Il-kwalità tal-boroż hija kruċjali biex tiġi evitata t-tnixxija ta' trab. Huwa rakkomandat bil-qawwa li tuża magni għall-mili awtomatizzat tal-boroż sabiex l-operazzjoni tal-bniedem tkun limitata għall-monitoraġġ, l-iżblokkar, il-manutenzjoni u t-tiswija. It-tqegħid fuq palits jista' jkun awtomatizzat bl-użu ta' *palletiser* robotiku.
- Uża romblu twil ta' film tal-plastik biex tipproduċi l-boroż. Il-film tal-plastik jiġi ffurmat f'kalzetta kontinwa u ssiġillata, li fiha jitferra l-materjal li fih is-silika. Bħala tali, il-biċċa l-kbira tal-proċess huma magħluq. Il-quċċata u l-qiegħ ta' kull borża jiġu ssiġġillati b'siġillant bis-sħana.
- Uża ventilazzjoni tal-egżost lokali fil-punti kollha fejn jista' jiġi ġġenerat trab fl-arja.
- Irrilaxxa l-arja li jkun hemm ġewwa sabiex il-boroż ikunu jistgħu jitpoġġew fuq xulxin fuq il-palits. Dan jista' jsir billi l-boroż jiġu kkompressati ftit wara li jimtlew. Għal materjal eħxen (eż. b'daqs tar-ramel), l-arja li jkun hemm ġewwa tiġi rilaxxata permezz ta' mikroperforazzjonijiet fil-boroż. Għal materjali fini/tad-dqiq, l-użu ta' mikroperforazzjonijiet jista' ma jkunx adatt. F'dan il-każ, l-arja tista' tiġi rilaxxata permezz ta' siġill iddisinjat b'mod speċjali fuq kull borża, b'ventilazzjoni tal-egżost lokali.
- Ikseb parir minn fornitur speċjalizzat ta' makkinarju għall-mili tal-boroż sabiex tiżgura li l-makkinarju, inkluża s-sistema ta' ventilazzjoni tal-egżost lokali, jkunu ddisinjati korrettament għat-tip ta' materjal.
- Uża tagħmir għall-mili tal-boroż iddiżinjat u mmanifatturat minn kumpaniji speċjalizzati, li jikkonformaw mal-leġiżlazzjoni Ewropea għall-Protezzjoni Ambjentali, is-Saħħa u Sigurtà.
- Ara li l-boroż jitwaħħlu b'mod effettiv fuq ir-ras tal-mili tal-boroż waqt il-proċess tal-mili sabiex jiġi evitat li jaħrab xi trab.

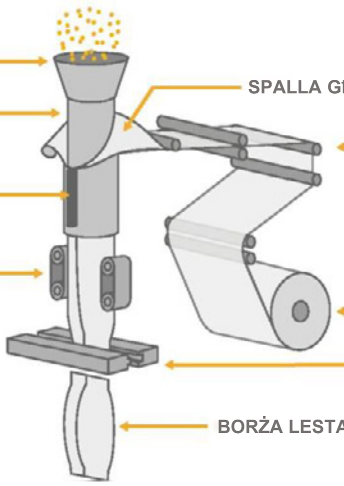

- Ipprovdi sistemi għat-tneħħija tat-trab iddisinjati kif xieraq bħala partijiet integrali tal-magni tal-mili tal-boroż.
- Il-boroż iridu jiġu ssiġillati sew fil-mument li jitneħħew mir-ras tal-mili tal-boroż. Boroż b'valvi awtosiġillanti huma disponibbli jew, alternattivament, jistgħu jintużaw tekniki ta' ħjata tal-boroż, u tal-issiġillar bis-sħana u ultrasoniku.
- Ikkunsidra l-użu ta' għajnuna mekkanika/pnewmatika meta timmaniġġja l-boroż.
- Meta jkunu qed jimtlew il-boroż bi prodotti li fihom trab tas-silika, għandha tiġi kkunsidrata l-awtomatizzazzjoni sħiħa jew parzjali tal-proċess sabiex jiġi evitat l-esponiment personali għal trab tas-silika kristallina respirabbli.
- Fis-sistemi awtomatizzati tal-mili tal-boroż, l-użu ta' sistema ta' karusell tippermetti li ħafna boroż jimtlew fl-istess ħin. Meta l-boroż jimtlew bil-mod, joħroġ inqas trab.

MANUTENZJONI

- Ara li t-tagħmir użat jinżamm f'kundizzjoni operattiva effiċjenti u tajba skont il-parir tal-fornitur/installatur.
- Biddel il-partijiet konsumabbli (filtri eċċ) skont ir-rakkomandazzjonijiet tal-manifattur.

AGG AST CEM GYP IMA MOR

GWIDA GĦAL MIN IĦADDEM DWAR IL-KONTROLL TAL-ESPONIMENT GĦALL-RCS FIL-POST TAX-XOGĦOL

EŻAMINAZZJONI U TTESTJAR

- Ikkontrolla t-tagħmir viżwalment mill-inqas darba fil-ġimgħa għal sinjali ta' ħsara jew, jekk dan jintuża kontinwament, ikkontrolla aktar ta' spiss. Jekk ma jintużax ta' spiss, ikkontrollah qabel kull użu.
- Ikseb informazzjoni dwar il-prestazzjoni tad-disinn tat-tagħmir għas-soppressjoni u/jew l-estrazzjoni tat-trab mill-fornitur. Żomm din l-informazzjoni biex tqabbel mar-riżultati tat-testijiet fil-futur.
- Żomm rekords tal-ispezzjonijiet għal perjodu xieraq ta' żmien li jikkonforma mal-liġijiet nazzjonali (mill-inqas ħames snin).
- Stabbilixxi miżuri għall-kontroll tar-riskju ta' tkabbir ta' batterji f'sorsi tal-ilma użat fis-sit, u ffoka l-aktar fuq is-sistemi fejn jiġi ġġenerati qtar tal-ilma.

TINDIF U MANUTENZJONI TAL-POST

- Naddaf il-post tax-xogħol tiegħek regolarment.
- **TNADDAFX b'pinzell niexef jew bl-arja kkompressata.**
- Uża metodi ta' tindif bil-vakwu jew bl-imxarrab.
- Aħżen il-boroż f'post sikur u armi boroż vojta b'mod sikur.

TAĦRIĠ

- Agħti lill-impjegati tiegħek informazzjoni dwar l-effetti fuq is-saħħa assoċjati mat-trab tas-silika kristallina respirabbli.
- Ipprovdi lill-impjegati b'taħriġ dwar il-prevenzjoni ta' esponiment għat-trab; kif jikkontrollaw li l-kontrolli qed jaħdmu sew u kif għandhom jużawhom; meta u kif jużaw kwalunkwe tagħmir protettiv respiratorju pprovdut u x'għandhom jagħmlu jekk xi ħaġa tmur ħażin. Irreferi għall-iskeda ta' gwida għall-kompitu **2.3.4** u l-parti 1 tal-*Good Practice Guide* (Gwida għall-Prattika Tajba).

SUPERVIŻJONI

- Stabbilixxi sistema biex tikkontrolla li l-miżuri ta' kontroll ikunu fis-seħħ u li dawn ikunu qed jiġu segwiti. Irreferi għall-iskeda ta' gwida għall-kompitu **2.3.3** dedikata għas-Superviżjoni.
- Min iħaddem għandu jiżguraw li l-impjegati għandhom il-mezzi kollha biex iwettqu l-lista ta' kontroll mogħtija hawn taħt.

TAGĦMIR PROTETTIV PERSONALI

- Irreferi għal-iskeda ta' gwida għall-kompitu **2.1.15** dedikata għat-Tagħmir Protettiv Personali.
- Għandha titwettaq valutazzjoni tar-riskji sabiex jiġi ddeterminat jekk il-kontrolli eżistenti humiex adegwati. Jekk meħtieġ, għandu jiġi pprovdut tagħmir protettiv respiratorju (bil-fattur ta' protezzjoni xieraq) u dan għandu jintlibes.
- Ipprovdi faċilitajiet tal-ħżin sabiex it-tagħmir protettiv personali jinżamm nadif meta ma jkunx qed jintuża.
- Biddel it-tagħmir protettiv respiratorju fl-intervalli rakkomandati mill-fornituri tiegħu.

LISTA TA' KONTROLL GĦALL-IMPJEGATI

- ☐ Ara li l-magna tal-mili tal-boroż qed taħdem sew.
- ☐ Ara li l-boroż ma jkollhomx difetti, speċjalment il-kostruzzjoni tal-valvi.
- ☐ Ara li s-sistema tal-estrazzjoni tat-trab hija mixgħula u qed taħdem sew.
- ☐ Fittex għal sinjali ta' ħsara, tkagħbir jew tħaddim ħażin tat-tagħmir kollu użat.
- ☐ Jekk issib xi problemi, għid lis-superviżur tiegħek. Jekk taħseb li hemm problema bit-tagħmir tal-kontroll tat-trab, ara li jittieħdu miżuri ta' kontroll addizzjonali biex jitnaqqas l-esponiment għas-silika kristallina respirabbli jekk il-problema tippersisti.
- ☐ Anke jekk normalment mhux meħtieġ li tilbes maskra kontra t-trab, jista' jkun meħtieġ li tuża waħda temporanjament fil-każ ta' tixrid jew jekk miżuri ta' kontroll oħrajn ma jaħdmux.
- ☐ Naddaf it-tixrid minnufih. Uża metodi ta' tindif bil-vakwu jew bl-imxarrab.
- ☐ Uża, mantni u aħżen kwalunkwe tagħmir protettiv respiratorju pprovdut skont l-istruzzjonijiet.
- ☐ Uża għajnuniet għall-immaniġġjar meta dawn ikunu disponibbli.
- ☐ Ikkontrolla u implimenta l-miżuri għall-kontroll tar-riskju ta' tkabbir ta' batterji fis-sorsi tal-ilma użati fuq is-sit, u ffoka fuq is-sistemi fejn jiġi ġġenerati qtar tal-ilma.

Din l-iskeda ta' gwida hija mmirata lejn min iħaddem biex tgħinhom jikkonformaw mar-rekwiżiti tal-leġiżlazzjoni dwar is-saħħa u s-sigurtà fuq il-post tax-xogħol, billi jiġi kkontrollat l-esponiment għas-silika kristallina respirabbli. B'mod speċifiku, din l-iskeda tipprovdi parir dwar il-kontroll tat-trab waqt il-mili ta' boroż żgħar bi prodotti tad-dqiq, trab fin u trab.

L-insegwiment tal-punti ewlenin ta' din l-iskeda ta' gwida għall-kompitu jgħin inaqqas l-esponiment

Skont iċ-ċirkostanzi speċifiċi ta' kull każ, jista' ma jkunx meħtieġ li tapplika l-miżuri ta' kontroll kollha identifikati f'din l-iskeda sabiex tnaqqas l-esponiment għas-silika kristallina respirabbli, jiġifieri billi jiġu applikat miżuri xierqa ta' protezzjoni u prevenzjoni. Dan id-dokument għandu jkun disponibbli wkoll għal persuni li jistgħu jkunu esposti għas-silika kristallina respirabbli fil-post tax-xogħol, sabiex dawn ikunu jistgħu jagħmlu l-aħjar użu mill-miżuri ta' kontroll li jiġu implimentati.

Din l-iskeda tifforma parti mill-*Good Practices Guide* (Gwida għal Prattiki Tajbin) dwar il-prevenzjoni ta' trab tas-silika, li hija mmirata b'mod speċifiku lejn il-kontroll tal-esponiment personali għas-silika kristallina respirabbli fil-post tax-xogħol.