SISTEMI TAT-TRASPORT GĦAL PRODOTTI TAS-SILIKA XOTTA FINA

Din l-attività hi dwar id-disinn ta' sistemi tat-trasport għall-prodotti tas-silika xotta u fina.

AĊĊESS

Illimita l-aċċess għaż-żona tax-xogħol lil persuni awtorizzati biss.

DISINN U TAGĦMIR

- Hu preferibbli li tuża sistemi ta' l-immaniġġjar fil-magħluq meta tkun qed tittrasporta tqiq tas-silika.
- **Sistemi pnewmatiċi** huma adattati kemm għal trasport orizzontali u kemm vertikali tad-dqiq tas-silika.
- Għat-trasport orizzontali f'**sistemi pnewmatiċi**, il-pajpijiet għandhom ikunu milwija 'l isfel fejn ikun possibbli, biex ma jħallux tqiq jissetilja fil pajpijiet u jikkawża imblokk f'każ li l-pressjoni tas-sistema tintilef.
- Il-pajpijiet fis-**sistemi pnewmatiċi** għandhom ikunu ddisinjati biex jimminimizzaw ostakli li ma jkunux meħtieġa u biex jimminimizzaw liwi qawwi. Il-konnessjonijiet tal-pajpijiet għandhom ikunu ssiġillati kif suppost.
- Għal **air slides**, l-arja li tiffluwidizza ser tinġibed mis-sistema ta' l estrazzjoni tat-trab. Għal din ir-raġuni, l-air slides ma jistgħux jintużaw jekk il-prodott ikun fin iżżejjed. Jekk l-erja tas-superfiċje hi ta' iktar minn 10,000 ċm^2/g, uża trasportaturi screw. Jista' jkun hemm bżonn ta' iktar minn konnessjoni waħda li tneħħi t-trab fuq tulijiet twal, biex tibbilanċja b'mod korrett il-flussi ta' l-arja.
- **L-air slides** għandhom ikunu mmejlin ftit, biex jgħinu t-trasport orizzontali tat-tqiq tas-silika. Il-kwalità tad-drapp li jintuża fl-air slides għandu jintgħażel biex jiġi evitat telf eċċessiv ta' pressjoni għall-fann, filwaqt li jevita wkoll li t-tqiq tas-silika jaqa' minn ġod-drapp u jikkawza li dan jiġi imblukkat.
- Għal **trasportaturi screw**, l-iscrew għandu jkun fil-magħluq. Disinn speċjalizzat hu meħtieġ minħabba l-proprjetajiet tat-tqiq tas-silika (ikkuntattja fornitur b'esperjenza).
- **Trasportaturi screw** jista' jkollhom bżonn li jiġu mgħammra b'sistemi ta' l-estrazzjoni tat-trab, ħlief jekk ikunu mqabbda ma tagħmir li jkun li jkun diġà jaħdem taħt pressjoni negattiva. Irreferi għall-folja tax-xogħol **2.1.13**.

- **Ċineg tat-trasportatur** mhumiex adattati għat-trasport ta' tqiq tas silika maħlul (i.e. mhux kompatt). Madankollu, jistgħu jintużaw għat-trasport ta' materjali mhux raffinati oħrajn, u f'makkinarju li jimmaniġġja boroż tat-tqiq tas-silika. Trasportaturi li jimmaniġġjaw il-boroż tat-tqiq tas-silika, jew materjali oħrajn li jkun fihom it-trab, għandhom jinżammu fil magħluq u jkunu mgħammra b'estrazzjoni tat-trab.
- **Il-lifts** huma adattati għal trasport vertikali, sakemm ikunu fil-magħluq b'mod komplet. Is-sistemi ta' l-estrazzjoni tat-trab jistgħu jkunu meħtieġa ħlief jekk il-lifts ikunu konnessi ma' tagħmir li jkun diġà jaħdem taħt pressjoni negattiva.
- Jista' jkun meħtieġ li tapplika arja li tiffluwidizza fil-bażi ta' **sajlos** li jkun fihom tqiq tas-silika. Sistemi bħal dawn għandhom jiġu ddisinjati b'tali mod li l-arja li tiffluwidizza tiġi applikata biss meta tkun meħtieġa, biex iġġiegħel it-tqiq tas-silika joħroġ minn ġos-sajlo. L-arja li tiffluwidizza m'għandhiex titħalla mixgħula l-ħin kollu f'sitwazzjonijiet fejn l-arja tkun tista' timxi u tikkawża li t-tqiq tas-silika joħroġ taħt pressjoni minn x'imkien ieħor fis-sistema.

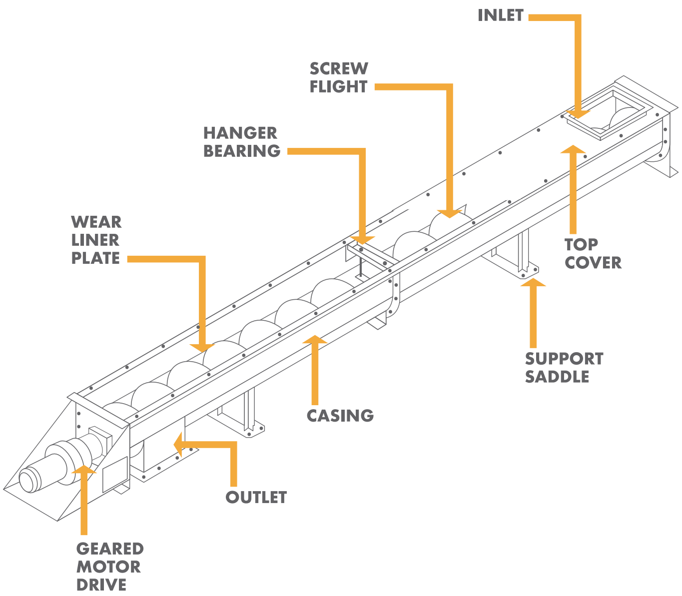

MANUTENZJONI

- Aċċerta ruħek li t-tagħmir użat fix-xogħol u fil-bini jkun miżmum f'kundizzjoni ta' xogħol effiċjenti u fi stat ta' tiswija kif suppost, hekk kif irrakkomandat mill-fornitur/installatur.
- Ibdel l-oġġetti tal-konsum (filtri, eċċ.) skond ir-rakkomandazzjonijiet tal-manifattur.

IĊĊEKKJAR U TTESTJAR

- Iċċekkja viżwalment it-tagħmir tat-tindif għal sinjali ta' ħsara mill inqas darba f'ġimgħa, jew, jekk ikun qed jintuża l-ħin kollu, iċċekkjah iktar ta' spiss. Jekk jintuża inqas ta' spiss, allura iċċekkjah qabel kull użu.
- Ikseb tagħrif dwar il-prestazzjoni tad-disinn tat-tagħmir tat-trażżin tat trab u/jew ta' l-estrazzjoni mingħand il-fornitur. Żomm dan it tagħrif biex tqabblu mar-riżultati tat-testijiet fil-futur.
- Żomm ir-rekords ta' l-ispezzjonijiet għal perjodu ta' żmien adattat li jkun konformi mal-liġijiet nazzjonali (mill-inqas ħames snin).
- Poġġi fis-seħħ miżuri għall-kontroll tar-riskju ta' tkabbir ta' batterji fis-sorsi tal-ilma użati fis-sit, billi tiffoka l-aktar fuq sistemi fejn jiġu ġġenerati qtar tal-ilma.

TINDIF U MANUTENZJONI

- Naddaf il-post tax-xogħol tiegħek fuq bażi regolari.
- **Tnaddafx bi xkupilja xotta jew billi tuża arja kkompressata.**
- Uża metodi vacuum jew wet cleaning.

TAĦRIĠ

- Agħti tagħrif lill-ħaddiema tiegħek dwar l-effetti fuq is-saħħa marbuta mat-trab tas-silika kristallina respirabbli.
- Ipprovdi lill-ħaddiema tiegħek b'taħriġ fuq: il-prevenzjoni ta' l espożizzjoni għat-trab; kif tiċċekkja li l-miżuri tal-kontroll qed jaħdmu u kif tużahom; meta u kif tuża kwalunkwe tagħmir protettiv respiratorju pprovdut u x'tagħmel jekk xi ħaġa tmur żmerċ. Irreferi għall-folja tax-xogħol **2.3.4** u parti 1 tal-Gwida ta' Prattiċi Tajbin.

SUPERVIŻJONI

- Ħu ħsieb li jkollok sistema biex tiċċekkja li l-miżuri tal-kontroll huma disponibbli u li qed jiġu obduti. Irreferi għall-folja tax-xogħol **2.3.3**.
- Min iħaddem għandu jiżgura li l-ħaddiema jkollhom il-mezzi kollha biex iwettqu ċ-checklist li hawn faċċata.

TAGĦMIR PROTETTIV PERSONALI

- Irreferi għall-folja tax-xogħol **2.1.15** iddedikata għat-Tagħmir Protettiv Personali.
- Ipprovdi pictograms fuq il-bibien biex tindika ż-żoni fejn it-tagħmir protettiv respiratorju għandu jintlibes.
- Ipprovdi faċilitajiet ta' ħżin biex iżżomm it-tagħmir protettiv personali nadif meta ma jkunx qed jintuża.
- Ipprovdi biżżejjed postijiet fejn it-tagħmir protettiv Personali jkun jista' jinstab (eż. kaxxa b'maskri tat-trab li jintużaw darba biss). Indika dawk il-postijiet permezz ta' pictograms.

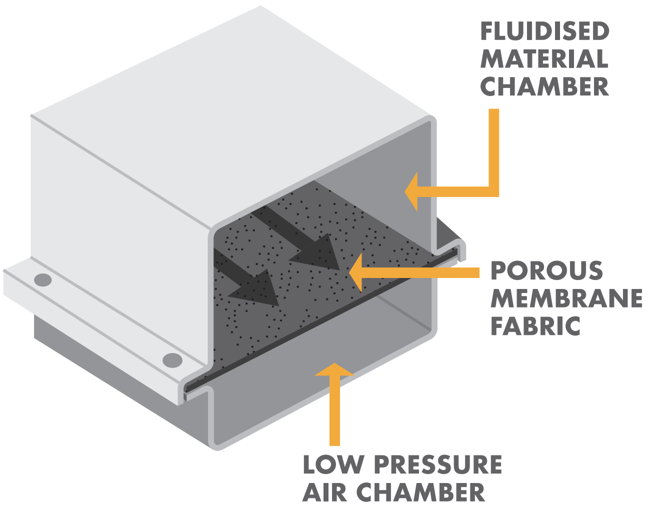

IĊ-CHECKLIST TAL-ĦADDIEM BIEX ISIR L-AĦJAR UŻU TAL-KONTROLLI.

- ☐ Fittex għal sinjali ta' ħsara jew kedd bl-użu tal-partijiet tal-bini u tat-tagħmir tax-xogħol tiegħek. Jekk issib xi problema, għid lis supervisor tiegħek.
- ☐ Problemi bis-sistemi tat-trasport tat-tqiq tas-silika jistgħu jkunu indikati minn emissjonijiet ta' trab fl-arja fuq il-post tax-xogħol u mid-dehra ta' mniezel ta' tqiq tas-silika fuq l-art u fuq l-uċuħ. Irrapporta kwalunkwe waħda minn dawn il-problemi lis supervisor tiegħek.
- ☐ Jekk taħseb li hemm problema fit-tagħmir li jikkontrolla t-trab li qed tuża, aċċerta ruħek li jittieħdu miżuri addizzjonali ta' kontroll biex titnaqqas l espożizzjoni għat-trab tas-silika kristallina respirabbli, meta l problema tippersisti.
- ☐ Naddaf kwalunkwe tixrid immedjatament. Uża metodi vacuum cleaning jew wet mopping. Armi t tixrid b'mod sikur.
- ☐ Naddaf il-kabini tal-kontroll billi tuża metodi vacuum jew wet cleaning.
- ☐ Uża, żomm u aħżen kwalunkwe tagħmir protettiv respiratorju pprovdut skond l istruzzjonijiet.
- ☐ Ivverifika u implimenta l-miżuri għall-kontroll tar-riskju ta' tkabbir ta' batterji fis-sorsi tal-ilma użati fis-sit, billi tiffoka l-aktar fuq sistemi fejn jiġu ġġenerati qtar tal-ilma.

Din il-folja ta' gwida hi intenzjonata għal min iħaddem biex tgħinhom ikunu konformi mal-ħtiġijiet tal-liġijiet dwar is-saħħa u s-sigurtà fuq il-post tax-xogħol, billi jikkontrollaw l espożizzjoni għas-silika kristallina respirabbli.

B'mod speċifiku, din il-folja tipprovdi pariri dwar id-disinn ta' sistemi tat trasport għall-prodotti tat-tqiq tas silika. Li ssegwi l-iktar punti importanti ta' din il-folja tax-xogħol, ser jgħin biex titnaqqas l-espożizzjoni. Skond iċ-ċirkustanzi speċifiċi ta' kull każ, jista' ma jkunx meħtieġ li tapplika l-miżuri tal-kontroll kollha identifikati f'din il-folja sabiex timminimizza l espożizzjoni għas-silika kristallina respirabbli.

I.e. li tapplika miżuri ta' protezzjoni u prevenzjoni adattati.

Dan id-dokument għandu wkoll ikun disponibbli għal persuni li jistgħu jkunu esposti għas-silika kristallina respirabbli fuq il-post tax-xogħol, sabiex ikunu jistgħu jużaw bl-aħjar mod il-miżuri tal-kontroll li jkunu implimentati.

Din il-folja tifforma parti mill-Gwida ta' Prattiċi Tajbin dwar il-prevenzjoni tat-trab tas-silika, li hi mmirata b'mod speċifiku lejn il-kontroll ta' l espożizzjoni personali għas-silika kristallina respirabbli fuq il-post tax xogħol.